Precision Series® I

- Las boquillas Precision Series I son muy fácil de instalar y montar.

- El flujo del material es interno y directo. El calentamiento es exterior y es proporcionado por una resistencia espiral de sección rectangular (230V). Una capa de protección de Acero Inoxidable permite que la resistencia este firmemente apoyada al cuerpo de la boquilla obteniendo perfecta distribución del calor. Un termopar tipo J permite la regulación de la Temperatura de la Boquilla.

- La Resistencia y el Termopar son intercambiables.

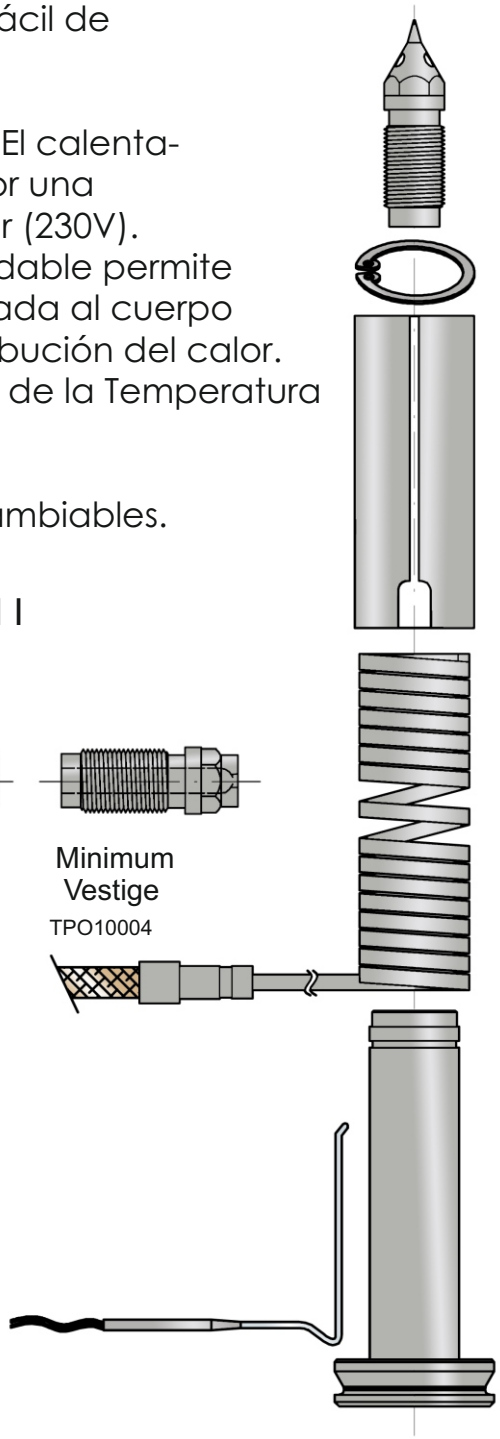

OPCIONES DE TIPS DE LA PRECISION I

Disponibles en cuatro estilos:

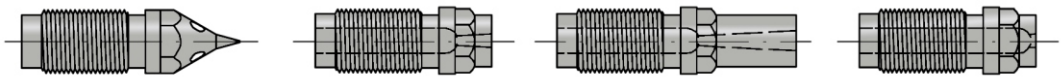

Pin Point	Standard Sprue	Extended Sprue	Minimum Vestige
TPO10000	TPO10001	TPO10002	TPO10004

PESO MAXIMO EN GRAMOS

SPRUE GATE

PP, PS, PE	300
SAN, ABS	200
PA, POM, PC, PMMA	100
PPO, PBT	50

PINPOINT

PP, PS, PE	200
SAN, ABS	80

NOTA: El peso máximo puede ser reducido, dependiendo de la viscosidad y de las dimensiones de la pieza.

fast heat
multiheat
C/ Severo Ochoa Nave 5 08402 Granollers (Barcelona) Tel. 938792927 Fax. 938792147 www.multiheat.com •email:multiheat@multiheat.com

DIMENSIONES DE LA BOQUILLA

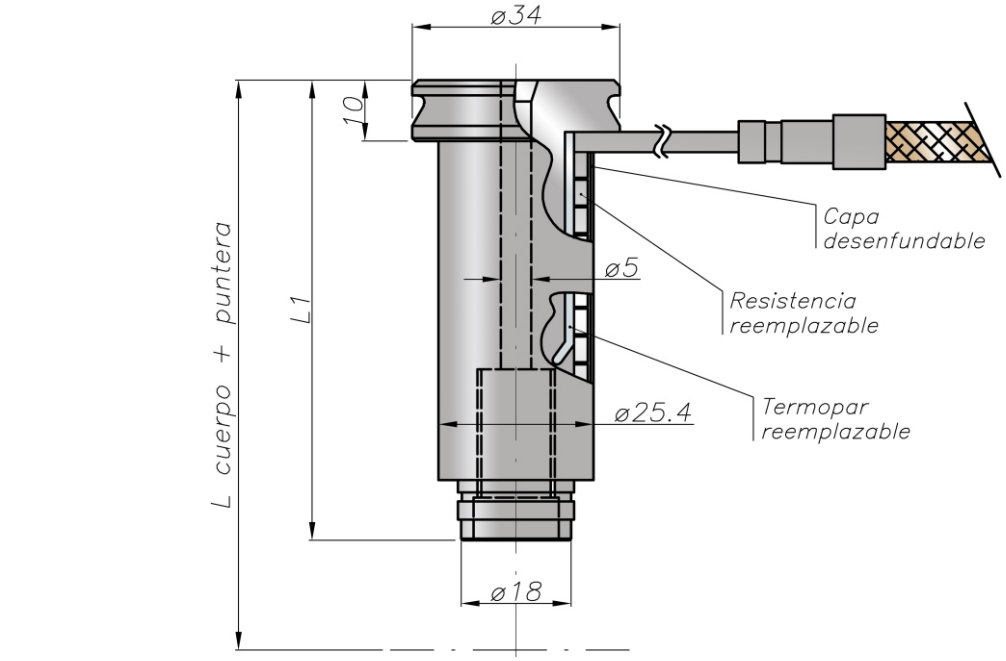

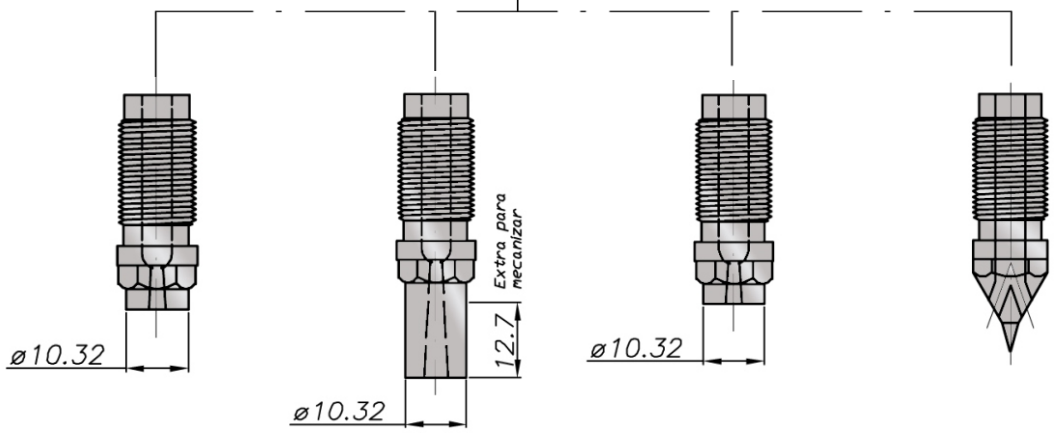

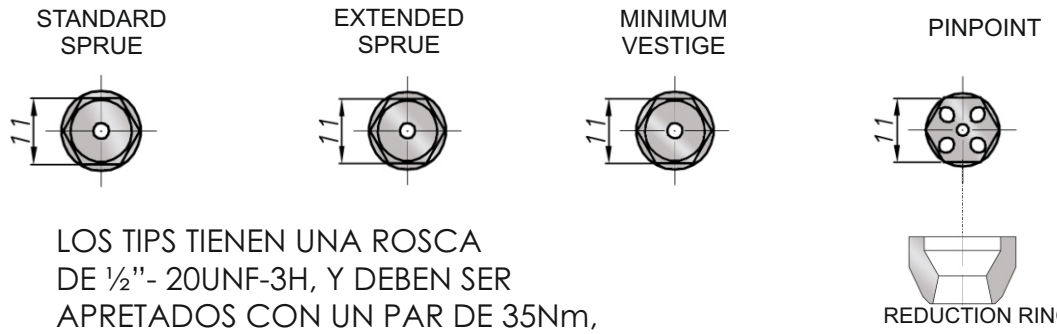

LOS TIPS TIENEN UNA ROSCA DE ½"- 20UNF-3H, Y DEBEN SER APRETADOS CON UN PAR DE 35Nm, UTILIZANDO UNA LLAVE VASO HEXAGONAL DE 11.o 7/16"

multiheat
fast heat
C/ Severo Ochoa Nave 5 08402 Granollers (Barcelona) Tel. 938792927 Fax. 938792147 www.multiheat.com •email:multiheat@multiheat.com

PRECISION I - TABLA CODIGOS

TABLA A

PRECISION I CODIGO PEDIDOS

CUERPO + TIP	CODIGO	L = CUERPO + PUNTERA					
		PINPOINT	STANDARD SPRUE	EXTENDED SPRUE	MINIMUM VESTIGE	L1	WATTS
	SV010002	59,38	51,00	63,70	51,76	43,51	295
	SV010006	77,37	68,99	81,69	69,75	61,49	400
	SV010010	91,36	82,98	95,68	83,74	75,49	460
	SV010014	109,37	100,99	113,69	101,75	93,50	610
	SV010018	127,38	119,00	131,70	119,76	111,51	690

** Si necesita longitud mayor consúltenos.*

TABLA B

TIPS CODIGOS PEDIDO

ALEACIÓN	PINPOINT	STA. SPRUE	EXT. SPRUE	MIN. VEST.	RED. RING
STANDARD	TPO10000	TPO10001	TPO10002	TPO10004	MAO10024
RESISTENTE AL DESGASTE	NO	SI	SI	NO	NO

TABLA C

PARTES DE REPUESTO CODIGO PEDIDOS

CODIGO	RESISTENCIA	TERMOPAR	CUERPO	CAPA
SVO10002	BFX10209	MTO20018	MVO20002	MBO20002
SVO10006	BFX10210	MTO20018	MVO20006	MBO20006
SVO10010	BFX10190	MTO20019	MVO20010	MBO20010
SVO10014	BFX10191	MTO20019	MVO20014	MBO20014
SVO10018	BFX10192	MTO20019	MVO20018	MBO20018

fast heat. multiheat

C/ Severo Ochoa Nave 5 08402 Granollers (Barcelona) Tel. 938792927 Fax. 938792147 www.multiheat.com •email:multiheat@multiheat.com

PRECISION I - IMPLANTACION MANIFOL

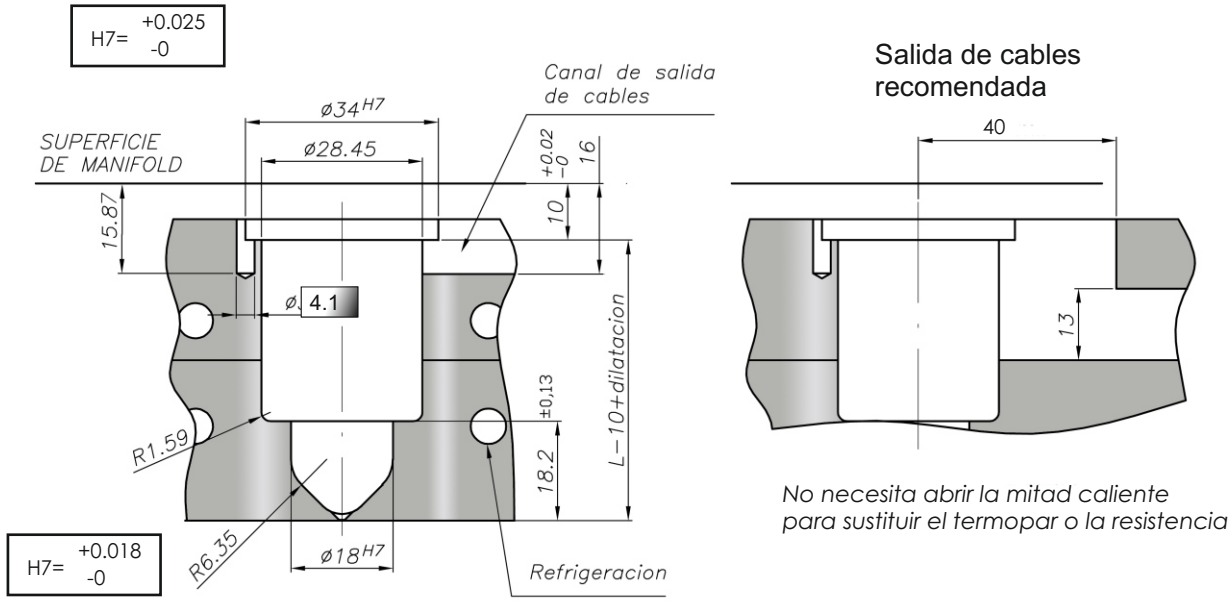

Dilatación = (L-10) x 13.49x10 $^{-6}$ x (Tª de trabajo -21ºC)

** Recomendamos no utilizar electroerosión.

Pinpoint No Rebajado

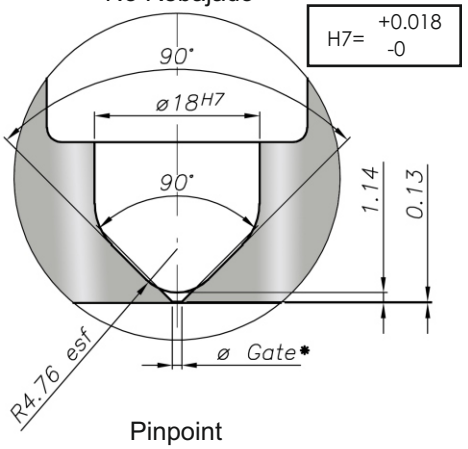

Pinpoint Rebajado

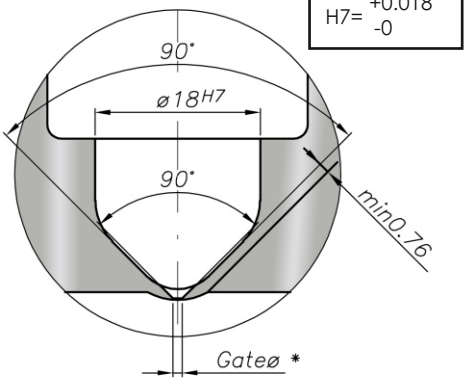

*Ver Tabla nº 2 pag. 6

Standard Sprue

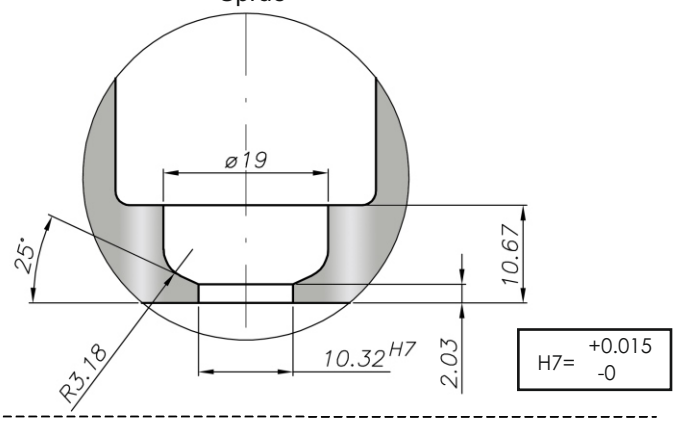

Extended Sprue

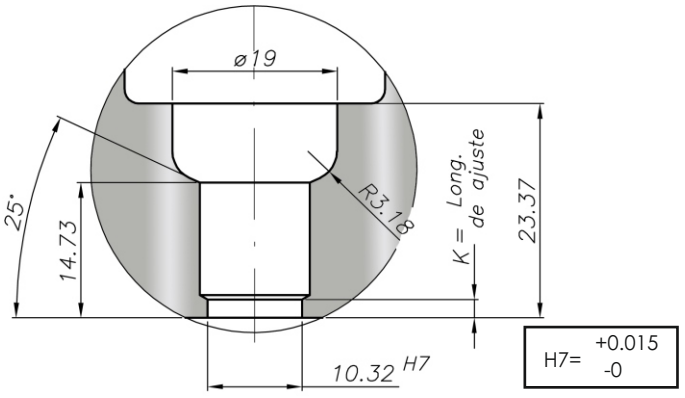

K= 1,5 p/materiales cristalinos
K= 2 p/ materiales amorfos.

multiheat
fast heat
C/ Severo Ochoa Nave 5 08402 Granollers (Barcelona) Tel. 938792927 Fax. 938792147 www.multiheat.com •email:multiheat@multiheat.com

PRECISION I - IMPLANTACION INYECCION DIRE

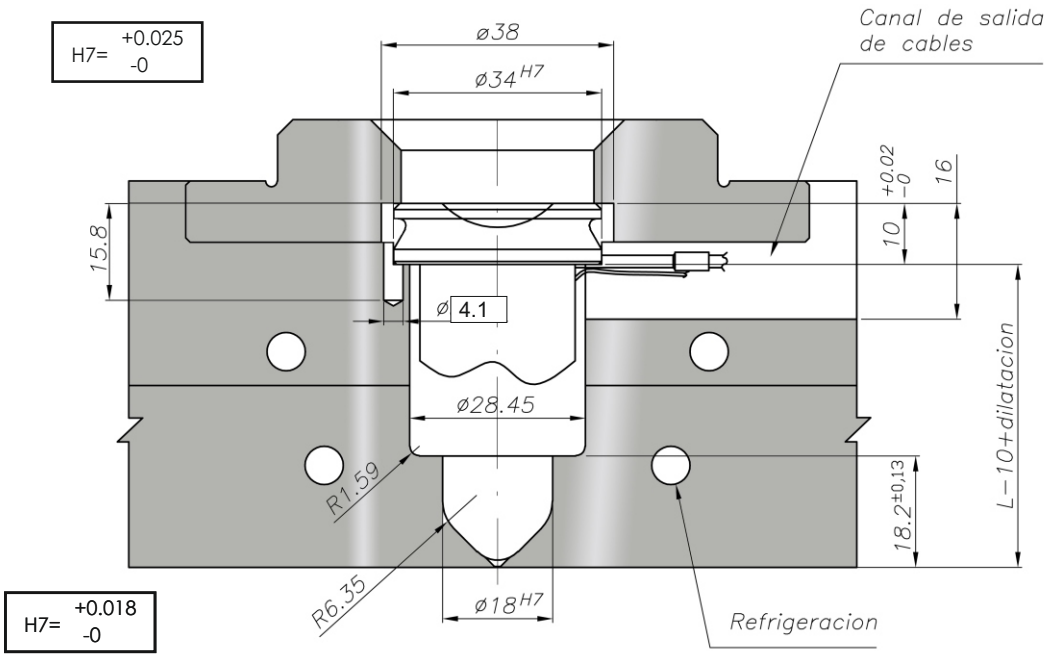

Dilatación = (L-10) x 13.49x10 $^{-6}$ (Tª de trabajo -21)

** Recomendamos no utilizar electroerosión.

Pinpoint No Rebajado

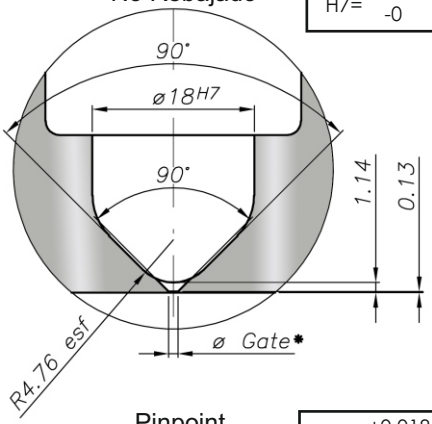

Standard Sprue

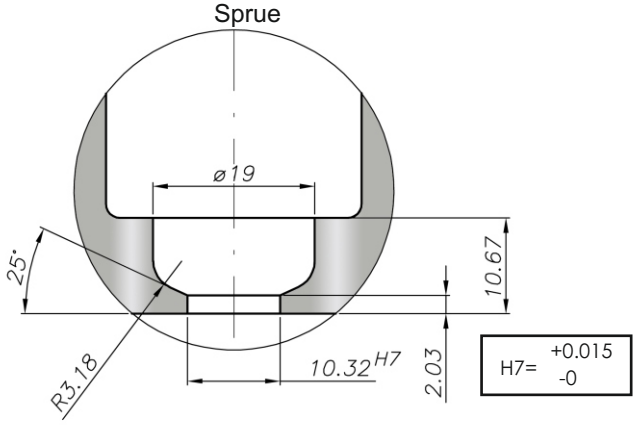

Pinpoint Rebajado

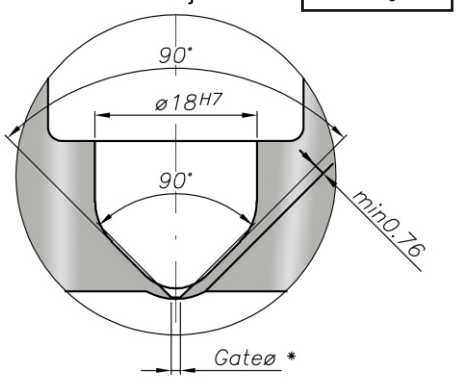

*Ver Tabla nº 2 pag. 6

Extended Sprue

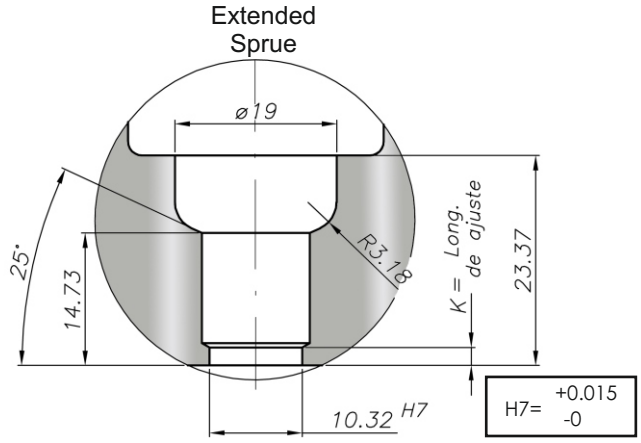

K= 1,5 p/materiales cristalinos
K= 2 p/ materiales amorfos.

C/ Severo Ochoa Nave 5 08402 Granollers (Barcelona) Tel. 938792927 Fax. 938792147 www.multiheat.com •email:multiheat@multiheat.com

PRECISION I - CARACTERISTICAS TECNI

TABLA 1

RESINAS COMPATIBLES

TIP ESTILO	CODIGO	ALEACION	RESINA		
			COMODITY	INGENIERIA	CON CARGA
STANDARD SPRUE	TPO10001	STANDARD RESISTENTE	●	●	●
EXTENDED SPRUE	TPO10002	STANDARD RESISTENTE	●	●	●
MINIMUM VESTIGE	TPO10004	STANDARD	●	○	○
PINPOINT	TPO10000	STANDARD	●		

● = RECOMENDADO ; ○ = POSIBLE

TABLA 2

DIAMETRO DEL GATE en mm

TIP ESTILO	VISCOSIDAD RESINA		
	BAJA	MEDIA	ALTA
SPRUE	* 2,0 a 3,2	* 2,0 a 3,2	* 2,0 a 3,2
MINIMUM VESTIGE	1,3 a 2,0	1,3 a 2,0	1,3 a 2,0
PINPOINT	0,8 a 1,5	1,5 a 2,0	2,0 a 2,5

LOS TIPS SON SUMINISTRADOS CON LOS MINIMOS GATES. SI ES NECESARIO EL CLIENTE DEBERÁ MECANIZARLOS PARA OBTENER MAYORES DIAMETROS.
ALTA VISCOSIDAD: MELT FLOW = 0.5 - 6
MEDIA VISCOSIDAD: MELT FLOW = 7 - 16
BAJA VISCOSIDAD: MELT FLOW = > 16

* Gate Suministrado. Es necesario mecanizar el gate para obtener mayores volumenes de inyección.

TABLA 3

PESO EN GRAMOS

TIPO DE RESINA	TIPS	
	SPRUE	PINPOINT
PP, PS, PE	300	200
SAN, ABS	200	80
PA, POM, PC, PMMA	100	
PPO, PBT	50	

ESTOS VALORES SON DE REFERENCIA. ESTOS VALORES PUEDEN SER ALTERADOS DEPENDIENDO DEL INDICE DE FLUIDEZ DE LA RESINA, CARGAS, DE LAS DIMENSIONES DE LA PIEZA, PARED FINA, O DE LAS CONDICIONES DEL MOLDE.

multiheat fastheat
C/ Severo Ochoa Nave 5 08402 Granollers (Barcelona) Tel. 938792927 Fax. 938792147 www.multiheat.com •email:multiheat@multiheat.com